TECNOSERVICE'21 srl
by Tinti Sergio
Via Carlo Pisacane, 134
61032 Fano (PU) Italy
P.IVA IT0200411413

Tel. +39 0721 805911
FAX +39 0721 809794
e-mail: staff@technochef.it
www.technochef.it
www.technochef.eu

Services and Technologies for professional catering since 1973

TECHNISCHES DATENBLATT

Nettogewicht (Kg)	53
Breite (mm)	560
Tiefe (mm)	815
Höhe (mm)	1000

PROFESSIONELLE BESCHREIBUNG

Hochisolierter EISLAGER, Kapazität 100 kg :

- **Außenstruktur** aus **Edelstahl 18/8** , Scotch-Brite-Finish;
- **im Inneren des Polyethylentanks** , geeignet für den Kontakt mit Lebensmitteln;
- **hochisoliert** , um das Schmelzen von Eis über lange Zeit zu verhindern;
- **Tragkraft 110 kg** ;
- kann verwendet werden mit: Granulat-Eisbereitern **Mod.G160-G280-G510** .

CE-Kennzeichnung
Hergestellt in Italien

KENNWORT	BESCHREIBUNG	PREIS/LIEFERUNG
TCF362-BIN110	Eisspeicher, 100 kg Fassungsvermögen, für Würfel- und Granulat-Eisbereiter, Gewicht 53 kg, Maße 560 x 815 x 1000 mm.	**€ 863,09** *Ohne MwSt* **Versand berechnet werden** **Lieferung** 4 bis 9 Tage

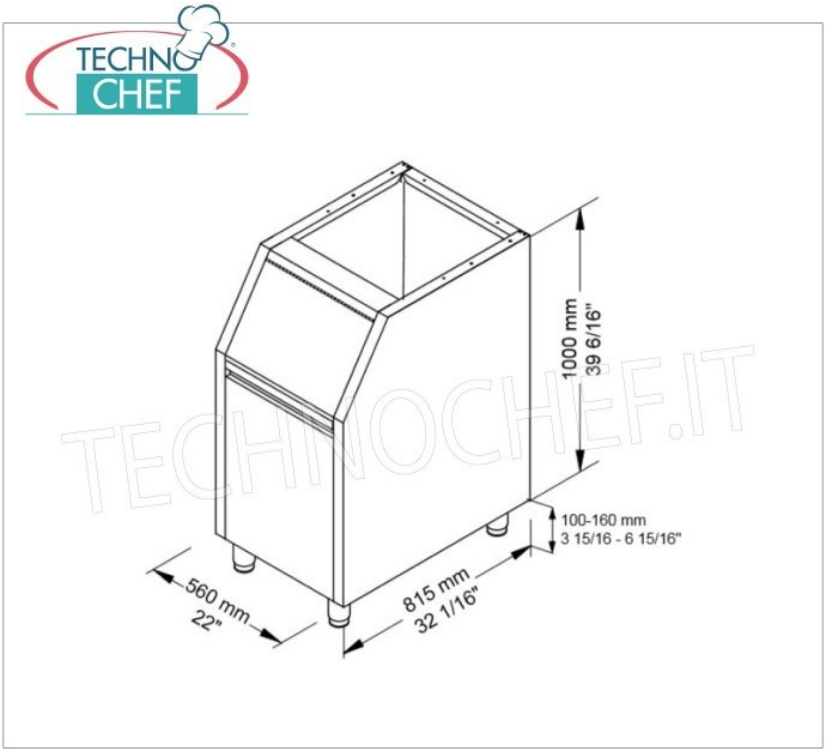

TECHNOCHEF.IT