TECNOSERVICE'21 srl
by Tinti Sergio
Via Carlo Pisacane, 134
61032 Fano (PU) Italy
P.IVA IT0200411413

Tel. +39 0721 805911
FAX +39 0721 809794
e-mail: staff@technochef.it
www.technochef.it
www.technochef.eu

Services and Technologies for professional catering since 1973

TECHNISCHES DATENBLATT

Stromversorgung	Trifase
Volt	V 400/3
Frequenz (Hz)	50
Leistung (Kw)	0,26
Nettogewicht (Kg)	126
Breite (mm)	1800
Tiefe (mm)	970
Höhe (mm)	610

PROFESSIONELLE BESCHREIBUNG

KONTENSCHNEIDER MIT BÄNDERN 500x700 mm :
.

- **weiße, mit Epoxidpulver beschichtete Stahlkonstruktion** ;
- **Zylinderbreite 500 mm** , **Durchmesser 70 mm** ,
- **Ölbadgetriebe** mit Getriebemotor,
- **Steuerung** der Bandbewegung **mit Joystick-Hebel** ,
- **differenzierte Geschwindigkeitsgurte** ,
- Walzendrehzahl: U/min 151;
- Einlaufbandgeschwindigkeit: 19,2 m/min;
- Ausgangsbandgeschwindigkeit: 32,4 m/min;
- Eingangsbandgeschwindigkeit/Variator (EV): m/min von 1,7 bis 28;
- Ausgangsbandgeschwindigkeit/Variator (EV): mt/min von 3 bis 48;
- Rollwalzenöffnung: von 0 mm bis 35 mm;
- herausnehmbare Ablagen für Klebebandhalter aus Edelstahl;
- Schallemission weniger als 70 dB;
- herausnehmbare Ablagen für Klebebandhalter aus Edelstahl;
- Abmessungen der geschlossenen Maschine mm.1200x970X900h

Im Lieferumfang enthalten :

- 2 Nudelhölzer aus Aluminium, 1 Mehlschale.

Zubehör/Optionen:

- Version mit Edelstahlstruktur.
- Geschwindigkeitsvariator.

CE-KENNZEICHNUNG
HERGESTELLT IN ITALIEN

VERFÜGBARE MODELLE

CT-SF500B-700	**CONTI -Technochef, Tisch-Teigausrollmaschine mit weiß lackierter Stahlstruktur**	**€ 3.812,74** *Ohne MwSt* **Versand berechnet werden** **Lieferung** 4 bis 9 Tage
CT-SF500B-700I	**CONTI -Technochef, Tisch-Teigausrollmaschine mit Edelstahlstruktur**	**€ 4.297,51** *Ohne MwSt* **Versand berechnet werden** **Lieferung** 4 bis 9 Tage

TECHNISCHES DATENBLATT
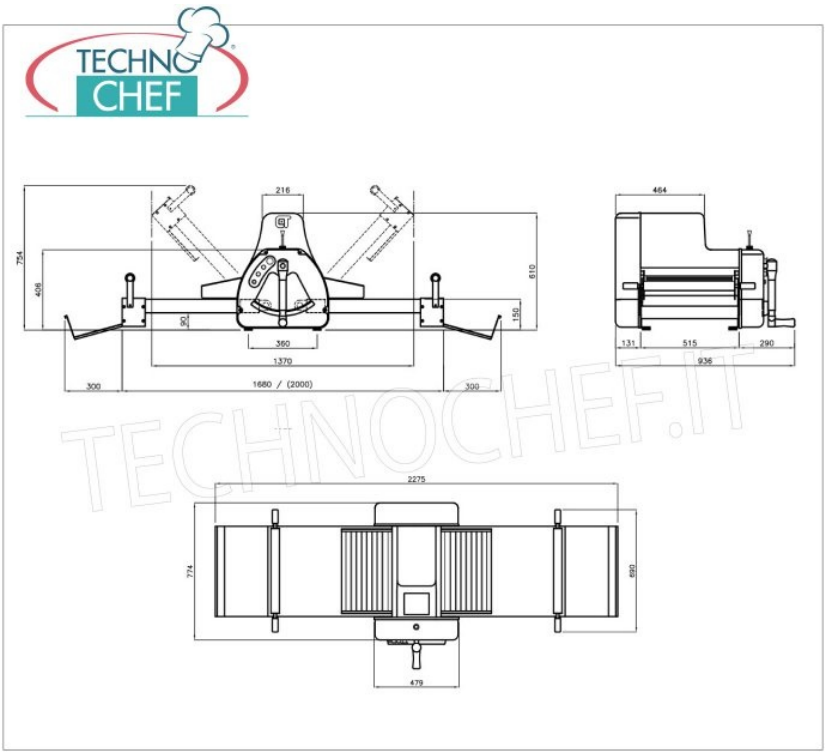
KODE/FOTO	BESCHREIBUNG	PREIS/LIEFERUNG
CTVARIATORE VELOCITA' NASTRI	**Riemengeschwindigkeitsvariator**	**€ 546,74** *Ohne MwSt* **Versand berechnet werden** **Lieferung** 4 bis 9 Tage