TECNOSERVICE'21 srl
by Tinti Sergio
Via Carlo Pisacane, 134
61032 Fano (PU) Italy
P.IVA IT0200411413

Tel. +39 0721 805911
FAX +39 0721 809794
e-mail: staff@technochef.it
www.technochef.it
www.technochef.eu

Services and Technologies for professional catering since 1973

TECHNISCHES DATENBLATT

Stromversorgung	Trifase
Volt	V 400/3
Frequenz (Hz)	50
Leistung (Kw)	1,1
Nettogewicht (Kg)	152
Bruttogewicht (Kg)	180,5
Breite (mm)	1422
Tiefe (mm)	700
Höhe (mm)	1030

PROFESSIONELLE BESCHREIBUNG

EDELSTAHL-FLEISCHMISCHER mit 180 kg TANK:

.

- **Modernes Design** und **robuste Struktur aus AISI 304** mit großer Dicke;
- **Kippwanne mit automatischem Verriegelungssystem** und Sicherheitsverriegelung;
- **Schwenkbare und gebremste Edelstahlräder** ;
- Klassisches System mit 2 Bäumen nebeneinander;
- **Klingen aus rostfreiem Stahl AISI 304, leicht abnehmbar** ohne Werkzeug;
- Carter mit vollständigem Schutz des Reduzier-/Steuerteils;
- **Ölbadgetriebe** mit gehärteten und geschliffenen Schrägverzahnungen;
- Doppelter Öldichtungsflüssigkeitsschutz: am Tank und am Reduzierstück;
- **Steuerungssystem mit IP 67 Edelstahl-Bedienelementen als Standard** :
  - Vorwärts- und Rückwärtsmarsch
  - automatisch mit Abschaltautomatik
  - Automatik mit Serienumkehr;
- **Edelstahldeckel** mit Sicherheitsmikro;
- **Mindestbeladung 40 % der Wannenkapazität** ;
- **Ideal für feste Teige und Salate** .

.

TECHNISCHE DATEN :

- Leistung 1100 W
- Stromversorgung: V 400/3
- Tankabmessungen: 995x550 mm
- Tankinhalt: 250 l - 180 kg
- Abmessungen: 1422 x 700 x 1030 mm
- Nettogewicht: 152 kg
- Bruttogewicht: 180,5 kg

.
Zubehör/Optional :
- Hopper hat Zutaten hinzugefügt.

.
CE-Kennzeichnung
Hergestellt in Italien

KENNWORT	BESCHREIBUNG	PREIS/LIEFERUNG
SI-180XPBA	Fleischmischer aus Edelstahl, Schüsselkapazität 180 kg, abnehmbare Klingen aus Edelstahl, V.400/3, Kw.1,1, Gewicht 152 kg, Maße 1422 x 700 x 1030 mm	**€ 4.969,29** *Ohne MwSt* **Versand berechnet werden** **Lieferung** 8 bis 15 Tage

TECHNISCHES DATENBLATT

KODE/FOTO	BESCHREIBUNG	PREIS/LIEFERUNG
SI-TRM 	**SIRMAN - Trichter zum Hinzufügen von Zutaten**	**€ 17,38** *Ohne MwSt* **Versand berechnet werden** **Lieferung**

Ribaltamento vasca
Tank overturn

Pala facilmente rimovibile
Rmovable mixing arms

Sistema di controllo: 2 programmi + uso manuale
Control system: 2 prest programs + manual use

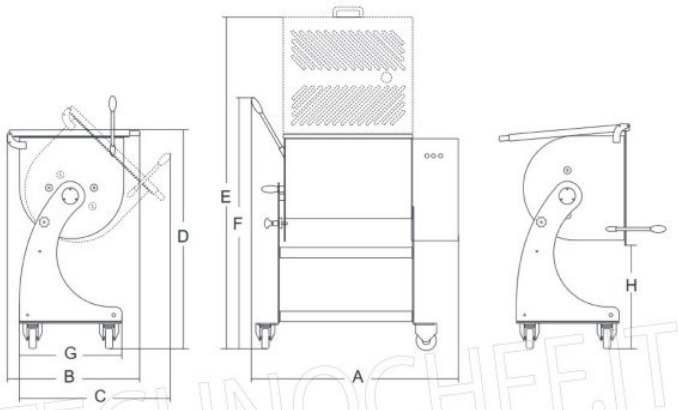

TECHNOCHEF.IT

					A	B	C	D	E	F	G	H			
	watt/Hp		mm	lt/kg	mm	mm	mm	mm	mm	mm	mm	mm	kg	mm	kg
IP 50 XP BA	1ph 370/0.5(x2) 3ph 550/0.75(x2)	1ph/3ph	420x500	88/50	810	630	730	1030	1617	1220	500	468	85	1200x670x1300	109.5
IP 80 XP BA	1ph 370/0.5(x2) 3ph 550/0.75(x2)	1ph/3ph	620x500	110/80	1000	630	730	1030	1617	1220	500	468	90	1200x670x1300	120.5
IP 120 XP BA	1ph 750/1(x2) 3ph 1.100/1.5(x2)	1ph/3ph	660x550	162/120	1092	700	855	1030	1717	1209	620	357	138	1450x760x1300	163
IP 180 XP BA	3ph 1.100/1.5(x2)	3ph	995x550	250/180	1422	700	855	1030	1717	1209	620	357	152	1450x760x1300	180.5