**TECNOSERVICE'21 srl**
by Tinti Sergio
Via Carlo Pisacane, 134
61032 Fano (PU) Italy
P.IVA IT0200411413

Tel. +39 0721 805911
FAX +39 0721 809794
e-mail: staff@technochef.it
**www.technochef.it**
**www.technochef.eu**

Services and Technologies for professional catering since 1973

## TECHNISCHES DATENBLATT

| | |
|---|---|
| **Stromversorgung** | Monofase |
| **Volt** | V 230/1 |
| **Frequenz (Hz)** | 50 |
| **Leistung (Kw)** | 0,25 |
| **Nettogewicht (Kg)** | 16 |
| **Bruttogewicht (Kg)** | 19 |
| **Breite (mm)** | 239 |
| **Tiefe (mm)** | 512 |
| **Höhe (mm)** | 317 |

### PROFESSIONELLE BESCHREIBUNG

**MASCHINE für FRISCHE EXTRUDIERTE TEIGWAREN mit 1,5 kg TANK, Produktion 2,5 - 5 kg/h** :
.

- Maschine für frische Nudeln **, ideal zum Kneten und Auspressen von Teig in verschiedenen Formen** ;
- **Knetwerkzeug und Propeller aus Edelstahl AISI 304** ;
- **Schüssel für 1,5 kg Teig** (inkl. Eier und Mehl);
- **Sicherheitsmikroschalter** am Tankdeckel;
- Deckel mit Schlitzen, um die Zugabe von Zutaten auch während der Verarbeitung zu ermöglichen;
- **digitales Bedienfeld** ;
- **komplett herausnehmbare Wanne** für schnelles und einfaches Waschen.

**TECHNISCHE DATEN** :

- Leistung 0,25 kW
- Tankinhalt 1,5 kg
- Stundenproduktion 2,5 - 5 Kg/h
- Zieheisen Ø 50 mm

**Zubehör/Optionen** :

- Bronzestempel verschiedener Typen

- Stützwagen

**CE-Kennzeichnung**

| KENNWORT | BESCHREIBUNG | PREIS/LIEFERUNG |
|---|---|---|
| **FM-PF15E** | Maschine für extrudierte frische Pasta, mit 1,5 kg Schüssel, Stundenleistung 2,5 - 5 kg/h, V.230/1, Kw.0,25, Gewicht 16 kg, Abm.mm.239x512x317h | **€ 725,61**<br>*Ohne MwSt*<br>**Versand berechnet werden**<br>**Lieferung** mehr als 35 Tage |

**TECHNISCHES DATENBLATT**

| KODE/FOTO | BESCHREIBUNG | PREIS/LIEFERUNG |
|---|---|---|
| **FM-ACTRMPF13**<br> | **Technochef - Selbstgemachte Schubladen aus Messing-Bronze-Legierung** | **€ 35,11**<br>*Ohne MwSt*<br>**Versand berechnet werden**<br>**Lieferung** 4 bis 9 Tage |
| **FM-ACTRMPF14**<br> | **Technochef - Fettuccine-Matrize aus Messing-Bronze-Legierung** | **€ 35,11**<br>*Ohne MwSt*<br>**Versand berechnet werden**<br>**Lieferung** 4 bis 9 Tage |
| **FM-ACTRMPF16**<br> | **Technochef - Gefüllte Cannellone-Schublade aus Messing-Bronze-Legierung** | **€ 35,11**<br>*Ohne MwSt*<br>**Versand berechnet werden**<br>**Lieferung** 4 bis 9 Tage |
| **FM-ACTRMPF17**<br> | **Technochef - FUSILLI DIE aus MESSING-BRONZE-LEGIERUNG** | **€ 35,11**<br>*Ohne MwSt*<br>**Versand berechnet werden**<br>**Lieferung** 4 bis 9 Tage |
| **FM-ACTRMPF18**<br> | **Technochef - PAPPARDELLE-NUDELSTÜCK aus MESSING-BRONZE-LEGIERUNG** | **€ 35,11**<br>*Ohne MwSt*<br>**Versand berechnet werden**<br>**Lieferung** 4 bis 9 Tage |
| **FM-ACTRMPF19**<br> | **Technochef - GNOCCHI-FORM aus MESSING-BRONZE-LEGIERUNG** | **€ 35,11**<br>*Ohne MwSt*<br>**Versand berechnet werden**<br>**Lieferung** 4 bis 9 Tage |
| **FM-ACTRMPF20**<br> | **Technochef - BUCATINI Matrize aus MESSING-BRONZE-LEGIERUNG** | **€ 35,11**<br>*Ohne MwSt*<br>**Versand berechnet werden**<br>**Lieferung** 4 bis 9 Tage |
| **FM-ACTRMPF21** | **Technochef - Makkaroni-Matrize Ø 8,5 aus Messing-Bronze-Legierung** | **€ 35,11** |

| | | |
|---|---|---|
| | | *Ohne MwSt*<br>**Versand berechnet werden**<br><br>**Lieferung** 4 bis 9 Tage |
| **FM-ACTRMPF22**<br> | **Technochef - ENGELSHAAR-SCHUBLADE aus MESSING-BRONZE-LEGIERUNG** | **€ 35,11**<br>*Ohne MwSt*<br>**Versand berechnet werden**<br><br>**Lieferung** 4 bis 9 Tage |
| **FM-ACTRMPF23**<br> | **Technochef - SPAGHETTI-SCHUBLADE aus MESSING-BRONZE-LEGIERUNG** | **€ 35,11**<br>*Ohne MwSt*<br>**Versand berechnet werden**<br><br>**Lieferung** 4 bis 9 Tage |
| **FM-ACTRMPF24**<br> | **Technochef - TAGLIOLINI-SCHUBLADE aus MESSING-BRONZE-LEGIERUNG** | **€ 35,11**<br>*Ohne MwSt*<br>**Versand berechnet werden**<br><br>**Lieferung** 4 bis 9 Tage |
| **FM-ACTRMPF39**<br> | **Technochef – Spaghetti-Stanzform im Gitarrenstil aus Messing-Bronze-Legierung** | **€ 35,11**<br>*Ohne MwSt*<br>**Versand berechnet werden**<br><br>**Lieferung** 4 bis 9 Tage |
| **FM-ACTRMPF43**<br> | **Technochef - BIGOLI-SCHUBLADE aus MESSING-BRONZE-LEGIERUNG** | **€ 35,11**<br>*Ohne MwSt*<br>**Versand berechnet werden**<br><br>**Lieferung** 4 bis 9 Tage |
| **FM-ACTRMPF64**<br> | **Technochef - Makkaroni-Matrize Ø 4,8 aus Messing-Bronze-Legierung** | **€ 35,11**<br>*Ohne MwSt*<br>**Versand berechnet werden**<br><br>**Lieferung** 4 bis 9 Tage |
| **FM-ACTRMPF67**<br> | **Technochef - Makkaroni-Matrize Ø 15 aus Messing-Bronze-Legierung** | **€ 35,11**<br>*Ohne MwSt*<br>**Versand berechnet werden**<br><br>**Lieferung** 4 bis 9 Tage |
| **FM-ACTRMPF55**<br> | **Technochef - GRAMIGNA NUDELSTÜCK aus MESSING-BRONZE-LEGIERUNG** | **€ 35,11**<br>*Ohne MwSt*<br>**Versand berechnet werden**<br><br>**Lieferung** 4 bis 9 Tage |

| | | |
|---|---|---|
| **FM-ACTRMPF70**<br> <br> | **Technochef - KORBESCHUBLADEN aus MESSING-BRONZE-LEGIERUNG** | **€ 35,11**<br>*Ohne MwSt*<br>**Versand berechnet werden**<br><br>**Lieferung** 4 bis 9 Tage |
| **FM-ACTRMPF52**<br> <br> | **Fimar - LINGUINE-SCHUBLADE 4x1,6 aus MESSING-BRONZE-LEGIERUNG** | **€ 35,11**<br>*Ohne MwSt*<br>**Versand berechnet werden**<br><br>**Lieferung** 4 bis 9 Tage |
| **FM-ACTRMPF49**<br> <br> | **Technochef - LINGUINE-FORM 3x1,6 aus MESSING-BRONZE-LEGIERUNG** | **€ 35,11**<br>*Ohne MwSt*<br>**Versand berechnet werden**<br><br>**Lieferung** 4 bis 9 Tage |
| **FM-ACTRMPF46**<br> <br> | **Technochef - PAPPARDELLE RICCE Matrize aus MESSING-BRONZE-LEGIERUNG** | **€ 35,11**<br>*Ohne MwSt*<br>**Versand berechnet werden**<br><br>**Lieferung** 4 bis 9 Tage |
| **FM-ACTRMPF15**<br> <br> | **Technochef - Blätterteigform aus Messing-Bronze-Legierung** | **€ 42,65**<br>*Ohne MwSt*<br>**Versand berechnet werden**<br><br>**Lieferung** 4 bis 9 Tage |
| **FM-ACCOLPF15N1**<br> | **Nudelschneidermesser für Frischnudelmaschine Mod. PF15E** | **€ 208,97**<br>*Ohne MwSt*<br>**Versand berechnet werden**<br><br>**Lieferung** 4 bis 9 Tage |
| **FM-CARPF**<br> | **FIMAR - Stützwagen** | **€ 263,99**<br>*Ohne MwSt*<br>**Versand berechnet werden**<br><br>**Lieferung** 4 bis 9 Tage |

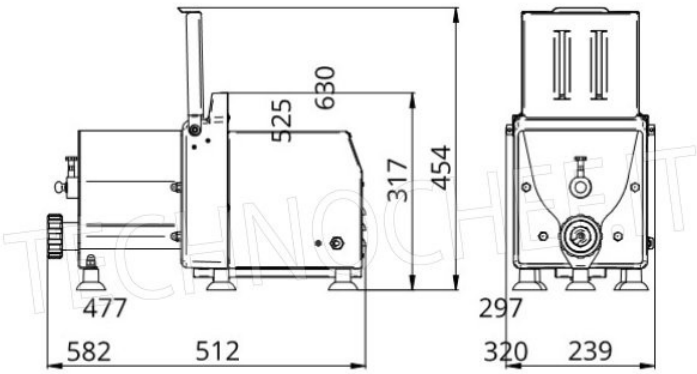
630
525
317
454
477
582
512
297
320
239

TECHNO
CHEF
TECHNOCHEF.IT