**TECNOSERVICE'21 srl**
by Tinti Sergio
Via Carlo Pisacane, 134
61032 Fano (PU) Italy
P.IVA IT0200411413

Tel. +39 0721 805911
FAX +39 0721 809794
e-mail: staff@technochef.it
**www.technochef.it**
**www.technochef.eu**

Services and Technologies for professional catering since 1973

**PROFESSIONELLE BESCHREIBUNG**

**KLARCO EINHEBELARMATUR MIT BRAUSE:**
.

- **Einloch** -Auftischmischbatterie mit schwenkbarem Auslauf
- Umsteller für die Abgabe aus dem Auslauf oder der Dusche.
- Rückschlagventil.
- Öko-Duschkopf mit Kunststoffhebel
- Dreieckiger Haken aus Kunststoff mit Wandbefestigung für Duschkopf.
- **250 mm Gusslauf**
- Hebelbrause mit **1000 mm flexiblem Schlauch**
- Bohrschablone ø 35 mm

.
**CE-Kennzeichnung**
**HERGESTELLT IN ITALIEN**

| KENNWORT | BESCHREIBUNG | PREIS/LIEFERUNG |
|---|---|---|
| **KL1S.2920.42.88/47** | EINHEBEL-EINLOCHMISCHARMATUR mit schwenkbarem Auslauf und Umsteller für DUSCHE mit 100 cm flexiblem Schlauch | **€ 217,53**<br>*Ohne MwSt*<br>**Versand berechnet werden**<br><br>**Lieferung** 4 bis 9 Tage |

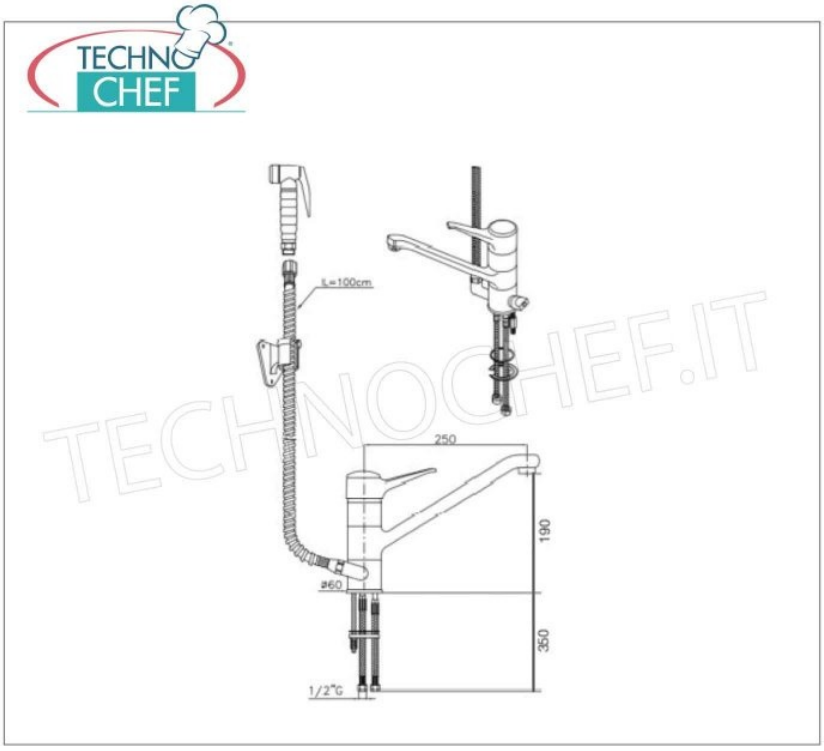


TECHNOCHEF.IT