TECNOSERVICE'21 srl
by Tinti Sergio
Via Carlo Pisacane, 134
61032 Fano (PU) Italy
P.IVA IT0200411413

Tel. +39 0721 805911
FAX +39 0721 809794
e-mail: staff@technochef.it
www.technochef.it
www.technochef.eu

Services and Technologies for professional catering since 1973

TECHNISCHES DATENBLATT

Stromversorgung	Monofase
Volt	V 230/1 - 400/3
Frequenz (Hz)	50
Leistung (Kw)	4,8
Nettogewicht (Kg)	66,5
Breite (mm)	740
Tiefe (mm)	600
Höhe (mm)	600

PROFESSIONELLE BESCHREIBUNG

ELEKTRISCHER PIZZAOFEN für 2+2 PIZZAS, 2 KAMMERN mit FEUERFESTEM BODEN , **KUBE Compact Line,**
.

- **Struktur aus Edelstahl** und **vorlackiertem Blech** ;
- **Garraum aus aluminisiertem Blech** ;
- **Kochfläche aus feuerfestem Stein** ;
- **Verdampfte Steinwolle -Isolierung** ;
- **Gepanzerte Widerstände** ;
- **Mechanische Steuerung** unter der Tür für einen kompakteren Ofen;
- Garraum Nr. 2;
- **Kammerabmessungen mm 610x 520x110h** ;
- Maximale **Kapazität** : **2+2 Pizzen** oder **1+1 60 x 40 cm großes Tablett** ;
- **Betriebstemperatur 50°C - 400°C** ;
- **3 Thermostate** ;
- Innenbeleuchtung;
- **Hervorragend geeignet zum Zubereiten von traditionellen, gefrorenen, vorgebackenen und Drehspieß-** Pizzen.

.
CE-Kennzeichnung
HERGESTELLT IN ITALIEN
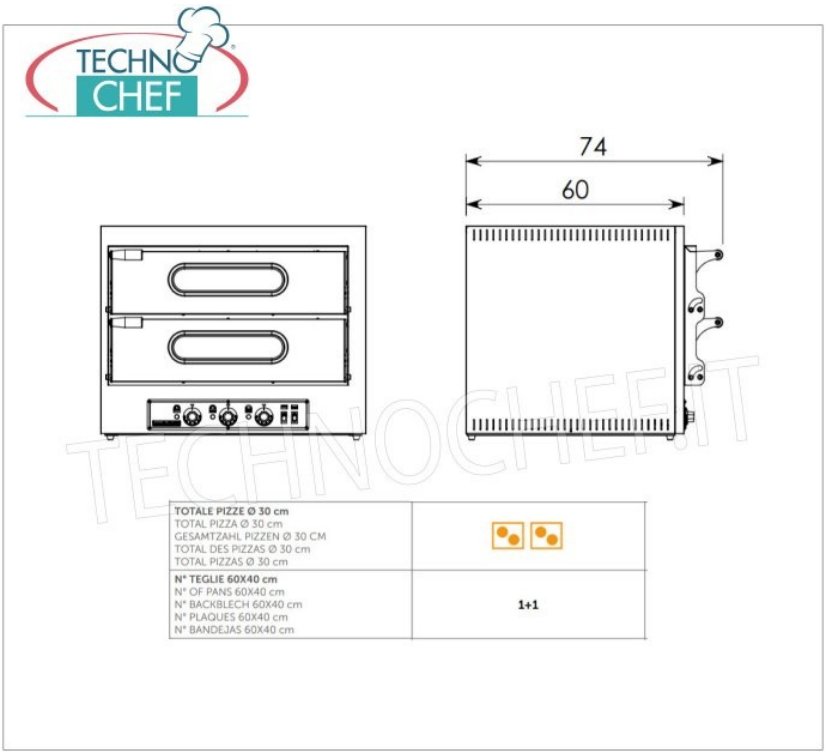
KENNWORT	BESCHREIBUNG	PREIS/LIEFERUNG
RT-KUBE2	ELEKTRISCHER PIZZAOFEN für 2+2 PIZZAS, 2 KAMMERN mit den Maßen 610x520x110h mm, mit OBERFLÄCHE AUS FEUERFESTEM STEIN, V.230/400, Kw.4,8, Gewicht 66,5 Kg, Abm.mm.740x600/740x600h	**€ 908,31** *Ohne MwSt* **Versand berechnet werden** **Lieferung** 8 bis 15 Tage