TECNOSERVICE'21 srl
by Tinti Sergio
Via Carlo Pisacane, 134
61032 Fano (PU) Italy
P.IVA IT0200411413

Tel. +39 0721 805911
FAX +39 0721 809794
e-mail: staff@technochef.it
www.technochef.it
www.technochef.eu

Services and Technologies for professional catering since 1973

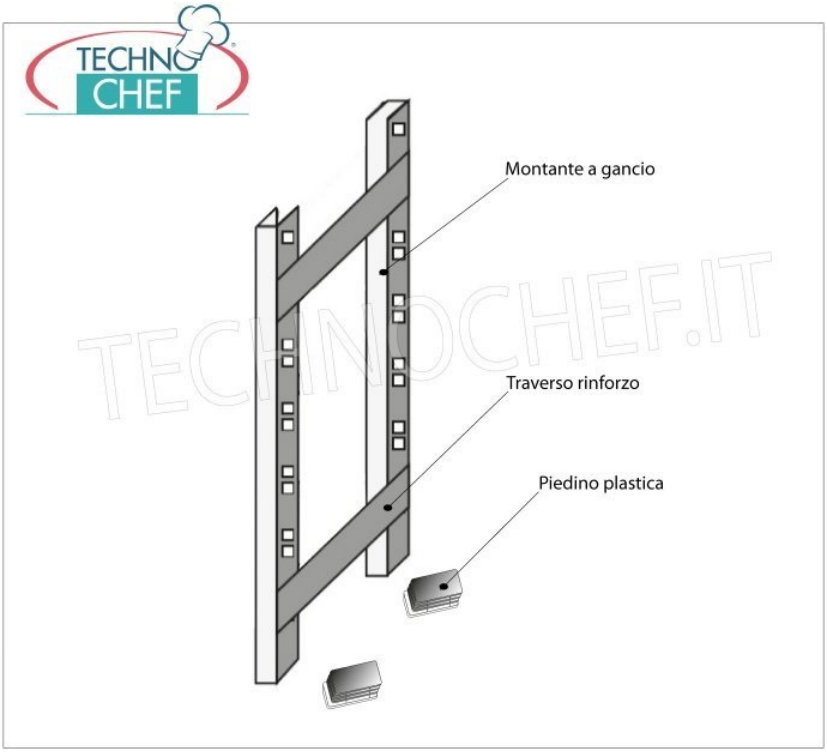

PROFESSIONELLE BESCHREIBUNG

KENNWORT	BESCHREIBUNG	PREIS/LIEFERUNG
IP-97250+97004+97007	Seitenwange für Hakenregale aus poliertem Edelstahl 304, Stärke 20/10, bestehend aus 2 Pfosten, 2 Querstreben und Kunststofffüßen, geeignet für 40 cm tiefe Regale, Abmessung 400 x 25 x 2500 mm	**€ 131,09** *Ohne MwSt* **Versand berechnet werden** **Lieferung** 4 bis 9 Tage