TECNOSERVICE'21 srl
by Tinti Sergio
Via Carlo Pisacane, 134
61032 Fano (PU) Italy
P.IVA IT0200411413

Tel. +39 0721 805911
FAX +39 0721 809794
e-mail: staff@technochef.it
www.technochef.it
www.technochef.eu

Services and Technologies for professional catering since 1973

PROFESSIONELLE BESCHREIBUNG

304 EDELSTAHL-SCHRAUBENREGAL , **GLATTE REGALE** , **Module mit 4 Regalen** , **TIEFE 30 cm** , **HÖHE 200 cm** :
.

- Modulare, verschraubte Regale aus **poliertem Edelstahl AISI 304** ;
- **Komplettes Sortiment** mit **Längen von 60 cm bis 200 cm** ;
- **Seitenteile mit Ständerwerk H 200 cm** , **Stärke 15/10** , komplett mit Bolzen und Kunststofffüßen;
- **Glatte Regale, 8/10 dick** , schnittfeste Kanten, **30 cm tief** ;
- **Möglichkeit, dem Modul zusätzliche Regale hinzuzufügen** ;
- **Möglichkeit, eine Komposition zu erstellen** , indem das Modul nach rechts oder links gestreckt wird;
- **Möglichkeit zur Erstellung von Eck- und U-förmigen Kompositionen** durch Verwendung des speziellen Eckstützsystems.

Zubehör/Optional :

- glattes Regal, Schraubmontage, 60x30 cm
- glattes Regal, Schraubmontage, 70x30 cm
- glattes Regal, Schraubmontage, 80x30 cm
- glattes Regal, Schraubmontage, 90x30 cm
- Glattes Regal, Schraubmontage, 100x30 cm
- glattes Regal, Schraubmontage, 110x30 cm
- glattes Regal, Schraubmontage, 120x30 cm
- glattes Regal, Schraubmontage, 130x30 cm
- glattes Regal, Schraubmontage, 140x30 cm
- glattes Regal, Schraubmontage, 160x30 cm
- glattes Regal, Schraubmontage, 180x30 cm
- Glattes Regal, Schraubmontage, 200x30 cm
- komplette Seite H 200 cm
- 4 Edelstahl-Schraubensatz
- Eckregal-Montagesatz

CE-Kennzeichnung
Hergestellt in Italien

VERFÜGBARE MODELLE		
IP-4696030B	**TECHNOCHEF – Regal aus Edelstahl 304, Bolzenmontage, Modul 60 x 30 x 200 cm**	**€ 250,58** *Ohne MwSt* **Versand berechnet werden** **Lieferung** 8 bis 15 Tage
IP-4697030B	**TECHNOCHEF – Regal aus Edelstahl 304, Bolzenmontage, Modul 70 x 30 x 200 cm**	**€ 263,37** *Ohne MwSt* **Versand berechnet werden** **Lieferung** 8 bis 15 Tage
IP-4698030B	**TECHNOCHEF – Regal aus Edelstahl 304, Bolzenmontage, Modul 80 x 30 x 200 cm**	**€ 273,43** *Ohne MwSt* **Versand berechnet werden** **Lieferung** 8 bis 15 Tage
IP-4699030B	**TECHNOCHEF – Regal aus Edelstahl 304, Bolzenmontage, Modul 90 x 30 x 200 cm**	**€ 291,54** *Ohne MwSt* **Versand berechnet werden** **Lieferung** 8 bis 15 Tage
IP-46910030B	**TECHNOCHEF – Regal aus Edelstahl 304, Bolzenmontage, Modul 100 x 30 x 200 cm**	**€ 298,76** *Ohne MwSt* **Versand berechnet werden** **Lieferung** 8 bis 15 Tage
IP-46911030B	**TECHNOCHEF – Regal aus Edelstahl 304, Bolzenmontage, Modul 110 x 30 x 200 cm**	**€ 315,05** *Ohne MwSt* **Versand berechnet werden** **Lieferung** 8 bis 15 Tage
IP-46912030B	**TECHNOCHEF – Regal aus Edelstahl 304, Bolzenmontage, Modul 120 x 30 x 200 cm**	**€ 325,90** *Ohne MwSt* **Versand berechnet werden** **Lieferung** 8 bis 15 Tage
IP-46913030B	**TECHNOCHEF – Regal aus Edelstahl 304, Bolzenmontage, Modul 130 x 30 x 200 cm**	**€ 340,38** *Ohne MwSt* **Versand berechnet werden** **Lieferung** 8 bis 15 Tage
IP-46914030B	**TECHNOCHEF – Regal aus Edelstahl 304, Bolzenmontage, Modul 140 x 30 x 200 cm**	**€ 378,38** *Ohne MwSt* **Versand berechnet werden** **Lieferung** 8 bis 15 Tage

IP-46916030B	**TECHNOCHEF – Regal aus Edelstahl 304, Bolzenmontage, Modul 160 x 30 x 200 cm**	**€ 378,38** *Ohne MwSt* **Versand berechnet werden** **Lieferung** 8 bis 15 Tage
IP-46918030B	**TECHNOCHEF – Regal aus Edelstahl 304, Bolzenmontage, Modul 180 x 30 x 200 cm**	**€ 409,15** *Ohne MwSt* **Versand berechnet werden** **Lieferung** 8 bis 15 Tage
IP-46920030B	**TECHNOCHEF – Regal aus Edelstahl 304, Bolzenmontage, Modul 200 x 30 x 200 cm**	**€ 438,10** *Ohne MwSt* **Versand berechnet werden** **Lieferung** 8 bis 15 Tage

TECHNISCHES DATENBLATT

KODE/FOTO	BESCHREIBUNG	PREIS/LIEFERUNG
IP-96815x4 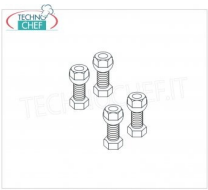	**TECHNOCHEF - Kit 4 Bulloni Inox, Mod.96815x4**	**€ 1,68** *Ohne MwSt* **Versand berechnet werden** **Lieferung** 4 bis 9 Tage
IP-97013 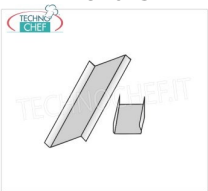	**TECHNOCHEF – Eckregal-Montagesatz, Mod. 97013**	**€ 7,58** *Ohne MwSt* **Versand berechnet werden** **Lieferung** 4 bis 9 Tage
IP-696030	**TECHNOCHEF – Glattes Regal aus Edelstahl 304 für Regal, 60 x 30 cm, Mod. 696030**	**€ 32,94** *Ohne MwSt* **Versand berechnet werden** **Lieferung** 4 bis 9 Tage
IP-697030	**TECHNOCHEF – Glattes Regal aus Edelstahl 304 für Regal 70 x 30 cm, Mod. 697030**	**€ 36,23** *Ohne MwSt* **Versand berechnet werden** **Lieferung** 4 bis 9 Tage
IP-698030	**TECHNOCHEF – Glattes Regal aus Edelstahl 304, 80 x 30 cm, Mod. 698030**	**€ 39,51** *Ohne MwSt* **Versand berechnet werden** **Lieferung** 4 bis 9 Tage

IP-699030	**TECHNOCHEF – Glattes Regal aus Edelstahl 304, 90 x 30 cm, Mod. 699030**	**€ 43,79** *Ohne MwSt* **Versand berechnet werden** **Lieferung** 4 bis 9 Tage
IP-6910030	**TECHNOCHEF – Glattes Regal aus Edelstahl 304 für Regal, 100 x 30 cm, Mod. 6910030**	**€ 45,66** *Ohne MwSt* **Versand berechnet werden** **Lieferung** 4 bis 9 Tage
IP-6911030	**TECHNOCHEF – Glattes Regal aus Edelstahl 304 für Regal, 110 x 30 cm, Mod. 6911030**	**€ 49,86** *Ohne MwSt* **Versand berechnet werden** **Lieferung** 4 bis 9 Tage
IP-6912030	**TECHNOCHEF – Glattes Regal aus Edelstahl 304 für Regal, 120 x 30 cm, Mod. 6912030**	**€ 52,67** *Ohne MwSt* **Versand berechnet werden** **Lieferung** 4 bis 9 Tage
IP-96200x2+96900x2 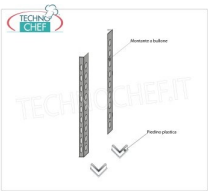	**TECHNOCHEF – Seitenschulter für Bolzenregale aus Edelstahl 304, Mod. 96200 x 2 + 96900 x 2**	**€ 55,81** *Ohne MwSt* **Versand berechnet werden** **Lieferung** 4 bis 9 Tage
IP-6914030	**TECHNOCHEF – Glattes Regal aus Edelstahl 304 für Regal, 140 x 30 cm, Mod. 6914030**	**€ 63,37** *Ohne MwSt* **Versand berechnet werden** **Lieferung** 4 bis 9 Tage
IP-6916030	**TECHNOCHEF – Glattes Regal aus Edelstahl 304 für Regal, 160 x 30 cm, Mod. 6916030**	**€ 66,17** *Ohne MwSt* **Versand berechnet werden** **Lieferung** 4 bis 9 Tage
IP-6918030	**TECHNOCHEF – Glattes Regal aus Edelstahl 304 für Regal, 180 x 30 cm, Mod. 6918030**	**€ 73,38** *Ohne MwSt* **Versand berechnet werden** **Lieferung** 4 bis 9 Tage
IP-6920030	**TECHNOCHEF – Glattes Regal aus Edelstahl 304**	

für Regal, 200 x 30 cm, Mod. 6920030

€ 80,76
Ohne MwSt
Versand berechnet werden

Lieferung 4 bis 9 Tage

Esempi di montaggio
Assembly examples • Exemples de l'Assemblée

SCAFFALE A BULLONE
Stainless steel bolt shelving • Etagère inox à boulons

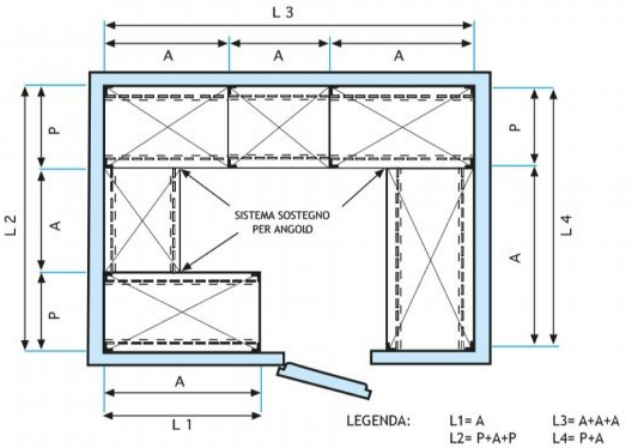

LEGENDA: L1= A L2= P+A+P L3= A+A+A L4= P+A

H 2 0 0

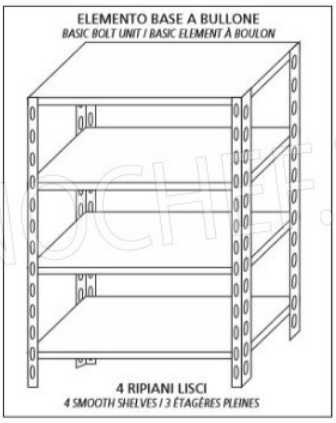

TECHNOCHEF.IT

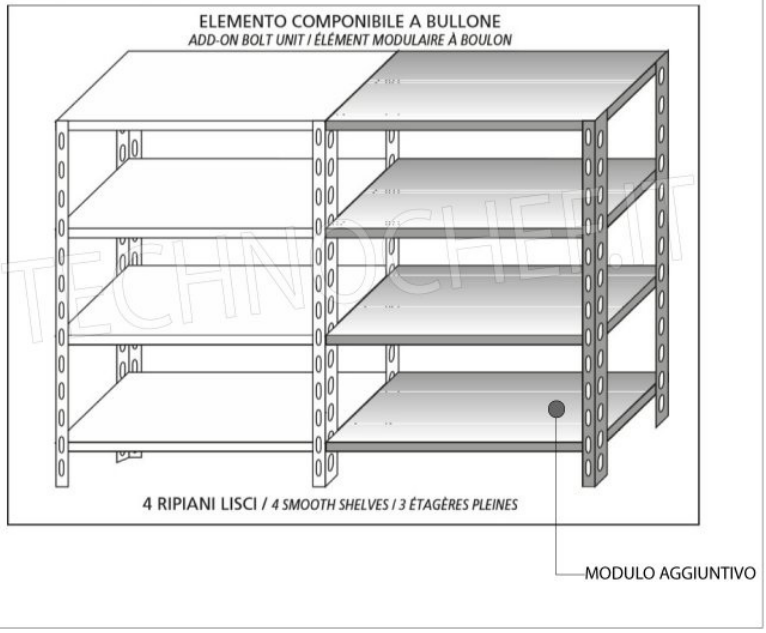

Ripiano liscio

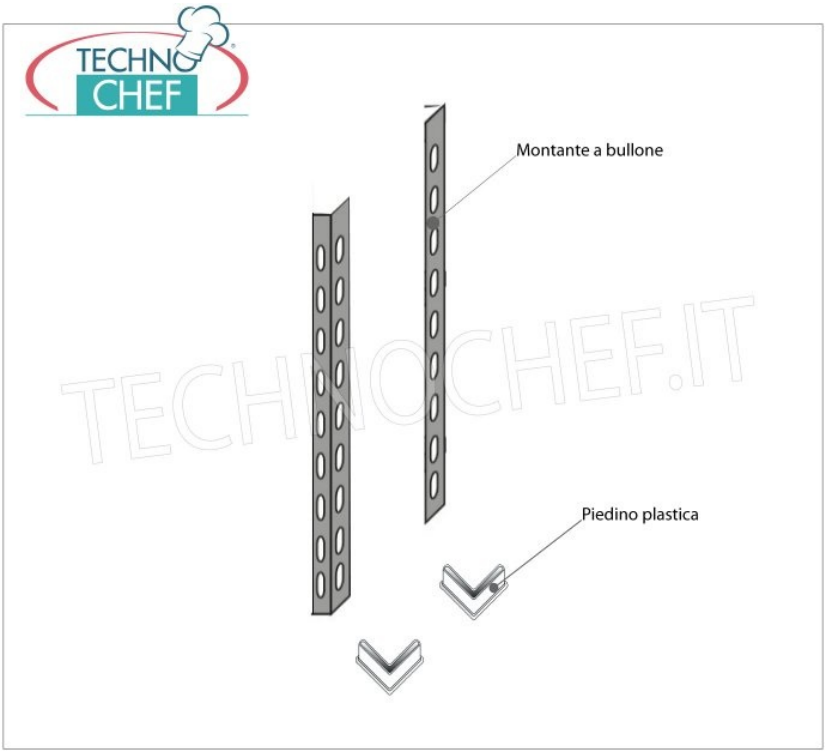
Montante a bullone
Piedino plastica

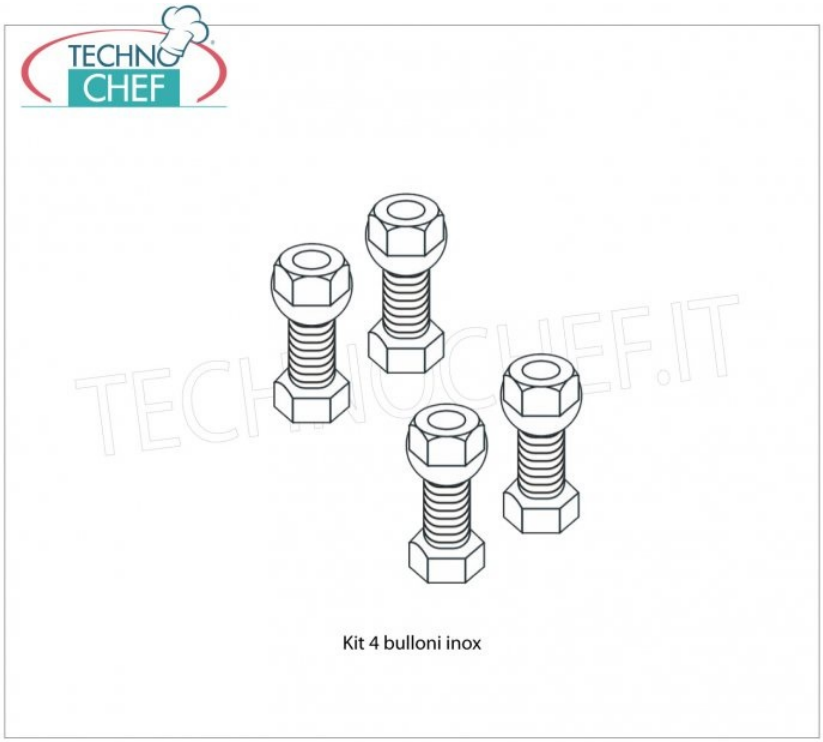
Kit 4 bulloni inox