TECNOSERVICE'21 srl
by Tinti Sergio
Via Carlo Pisacane, 134
61032 Fano (PU) Italy
P.IVA IT0200411413

Tel. +39 0721 805911
FAX +39 0721 809794
e-mail: staff@technochef.it
www.technochef.it
www.technochef.eu

Services and Technologies for professional catering since 1973

PROFESSIONELLE BESCHREIBUNG

304 EDELSTAHL-SCHRAUBENREGAL , **GLATTE REGALE** , **Module mit 3 Regalen** , **TIEFE 60 cm** , **HÖHE 150 cm** :
.

- Modulare, verschraubte Regale aus **poliertem Edelstahl AISI 304** ;
- **Komplettes Sortiment** mit **Längen von 60 cm bis 200 cm** ;
- **Seitenteile mit Ständerwerk H 150 cm** , **Stärke 15/10** , komplett mit Bolzen und Kunststofffüßen;
- **Glatte Regale, 8/10 dick** , mit Omega-Verstärkung, schnittfesten Kanten, **Tiefe 60 cm** ;
- **Möglichkeit, dem Modul zusätzliche Regale hinzuzufügen** ;
- **Möglichkeit, eine Komposition zu erstellen** , indem das Modul nach rechts oder links gestreckt wird;
- **Möglichkeit zur Erstellung von Eck- und U-förmigen Kompositionen** durch Verwendung des speziellen Eckstützsystems.

Zubehör/Optional :

- glattes Regal, Schraubmontage, 60x60 cm
- glattes Regal, Schraubmontage, 70x60 cm
- glattes Regal, Schraubmontage, 80x60 cm
- glattes Regal, Schraubmontage, 90x60 cm
- Glattes Regal, Schraubmontage, 100x60 cm
- glattes Regal, Schraubmontage, 110x60 cm
- glattes Regal, Schraubmontage, 120x60 cm
- glattes Regal, Schraubmontage, 130x60 cm
- glattes Regal, Schraubmontage, 140x60 cm
- glattes Regal, Schraubmontage, 160x60 cm
- glattes Regal, Schraubmontage, 180x60 cm
- Glattes Regal, Schraubmontage, 200x60 cm
- komplette Seite H 150 cm
- 4 Edelstahl-Schraubensatz
- Eckregal-Montagesatz

CE-Kennzeichnung
Hergestellt in Italien

VERFÜGBARE MODELLE

IP-B3696060B	**TECHNOCHEF – Regal aus Edelstahl 304, Bolzenmontage, Modul 60 x 60 x 150 cm**	**€ 263,27** *Ohne MwSt* **Versand berechnet werden** **Lieferung** 8 bis 15 Tage
IP-B3697060B	**TECHNOCHEF – Regal aus Edelstahl 304, Bolzenmontage, Modul 70 x 60 x 150 cm**	**€ 275,59** *Ohne MwSt* **Versand berechnet werden** **Lieferung** 8 bis 15 Tage
IP-B3698060B	**TECHNOCHEF – Regal aus Edelstahl 304, Bolzenmontage, Modul 80 x 60 x 150 cm**	**€ 294,60** *Ohne MwSt* **Versand berechnet werden** **Lieferung** 8 bis 15 Tage
IP-B3699060B	**TECHNOCHEF – Regal aus Edelstahl 304, Bolzenmontage, Modul 90 x 60 x 150 cm**	**€ 314,96** *Ohne MwSt* **Versand berechnet werden** **Lieferung** 8 bis 15 Tage
IP-B36910060B	**TECHNOCHEF – Regal aus Edelstahl 304, Bolzenmontage, Modul 100 x 60 x 150 cm**	**€ 329,88** *Ohne MwSt* **Versand berechnet werden** **Lieferung** 8 bis 15 Tage
IP-B36911060B	**TECHNOCHEF – Regal aus Edelstahl 304, Bolzenmontage, Modul 110 x 60 x 150 cm**	**€ 359,74** *Ohne MwSt* **Versand berechnet werden** **Lieferung** 8 bis 15 Tage
IP-B36912060B	**TECHNOCHEF – Regal aus Edelstahl 304, Bolzenmontage, Modul 120 x 60 x 150 cm**	**€ 370,60** *Ohne MwSt* **Versand berechnet werden** **Lieferung** 8 bis 15 Tage
IP-B36913060B	**TECHNOCHEF – Regal aus Edelstahl 304, Bolzenmontage, Modul 130 x 60 x 150 cm**	**€ 393,68** *Ohne MwSt* **Versand berechnet werden** **Lieferung** 8 bis 15 Tage
IP-B36914060B	**TECHNOCHEF – Regal aus Edelstahl 304, Bolzenmontage, Modul 140 x 60 x 150 cm**	**€ 416,75** *Ohne MwSt* **Versand berechnet werden** **Lieferung** 8 bis 15 Tage

IP-B36916060B	**TECHNOCHEF – Regal aus Edelstahl 304, Bolzenmontage, Modul 160 x 60 x 150 cm**	**€ 453,39** *Ohne MwSt* **Versand berechnet werden** **Lieferung** 8 bis 15 Tage
IP-B36918060B	**TECHNOCHEF – Regal aus Edelstahl 304, Bolzenmontage, Modul 180 x 60 x 150 cm**	**€ 492,74** *Ohne MwSt* **Versand berechnet werden** **Lieferung** 8 bis 15 Tage
IP-B36920060B	**TECHNOCHEF – Regal aus Edelstahl 304, Bolzenmontage, Modul 200 x 60 x 150 cm**	**€ 542,95** *Ohne MwSt* **Versand berechnet werden** **Lieferung** 8 bis 15 Tage

TECHNISCHES DATENBLATT

KODE/FOTO	BESCHREIBUNG	PREIS/LIEFERUNG
IP-96815x4 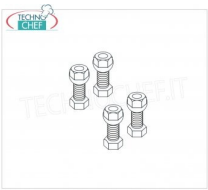	**TECHNOCHEF - Kit 4 Bulloni Inox, Mod.96815x4**	**€ 1,68** *Ohne MwSt* **Versand berechnet werden** **Lieferung** 4 bis 9 Tage
IP-97013 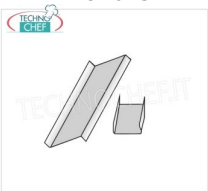	**TECHNOCHEF – Eckregal-Montagesatz, Mod. 97013**	**€ 7,58** *Ohne MwSt* **Versand berechnet werden** **Lieferung** 4 bis 9 Tage
IP-96150x2+96900x2 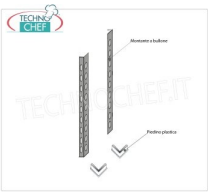	**TECHNOCHEF – Seitenschulter für Bolzenregale aus Edelstahl 304, Mod. 96150 x 2 + 96900 x 2**	**€ 42,26** *Ohne MwSt* **Versand berechnet werden** **Lieferung** 4 bis 9 Tage
IP-696060	**TECHNOCHEF – Glattes Regal aus Edelstahl 304, 60 x 60 cm, Mod. 696060**	**€ 58,25** *Ohne MwSt* **Versand berechnet werden** **Lieferung** 4 bis 9 Tage
IP-697060	**TECHNOCHEF – Glattes Regal aus Edelstahl 304 für Regal, 70 x 60 cm, Mod. 697060**	**€ 63,37** *Ohne MwSt* **Versand berechnet werden** **Lieferung** 4 bis 9 Tage

IP-698060	**TECHNOCHEF – Glattes Regal aus Edelstahl 304 für Regal, 80 x 60 cm, Mod. 698060**	**€ 69,22** *Ohne MwSt* **Versand berechnet werden** **Lieferung** 4 bis 9 Tage
IP-699060	**TECHNOCHEF – Glattes Regal aus Edelstahl 304, 90 x 60 cm, Mod. 699060**	**€ 76,14** *Ohne MwSt* **Versand berechnet werden** **Lieferung** 4 bis 9 Tage
IP-6910060	**TECHNOCHEF – Glattes Regal aus Edelstahl 304 für Regal, 100 x 60 cm, Mod. 6910060**	**€ 81,23** *Ohne MwSt* **Versand berechnet werden** **Lieferung** 4 bis 9 Tage
IP-6911060	**TECHNOCHEF – Glattes Regal aus Edelstahl 304 für Regal, 110 x 60 cm, Mod. 6911060**	**€ 91,37** *Ohne MwSt* **Versand berechnet werden** **Lieferung** 4 bis 9 Tage
IP-6912060	**TECHNOCHEF – Glattes Regal aus Edelstahl 304 für Regal, 120 x 60 cm, Mod. 6912060**	**€ 95,07** *Ohne MwSt* **Versand berechnet werden** **Lieferung** 4 bis 9 Tage
IP-6913060	**TECHNOCHEF – Glattes Regal aus Edelstahl 304 für Regal, 130 x 60 cm, Mod. 6913060**	**€ 102,90** *Ohne MwSt* **Versand berechnet werden** **Lieferung** 4 bis 9 Tage
IP-6914060	**TECHNOCHEF – Glattes Regal aus Edelstahl 304 für Regal, 140 x 60 cm, Mod. 6914060**	**€ 110,74** *Ohne MwSt* **Versand berechnet werden** **Lieferung** 4 bis 9 Tage
IP-6916060	**TECHNOCHEF – Glattes Regal aus Edelstahl 304 für Regal, 160 x 60 cm, Mod. 6916060**	**€ 123,20** *Ohne MwSt* **Versand berechnet werden** **Lieferung** 4 bis 9 Tage

IP-6918060	**TECHNOCHEF – Glattes Regal aus Edelstahl 304 für Regal, 180 x 60 cm, Mod. 6918060**	**€ 136,60** *Ohne MwSt* **Versand berechnet werden** **Lieferung** 4 bis 9 Tage
IP-6920060	**TECHNOCHEF – Glattes Regal aus Edelstahl 304 für Regal, 200 x 60 cm, Mod. 6920060**	**€ 152,14** *Ohne MwSt* **Versand berechnet werden** **Lieferung** 4 bis 9 Tage

Esempi di montaggio
Assembly examples • Exemples de l'Assemblée

SCAFFALE A BULLONE
Stainless steel bolt shelving • Etagère inox à boulons

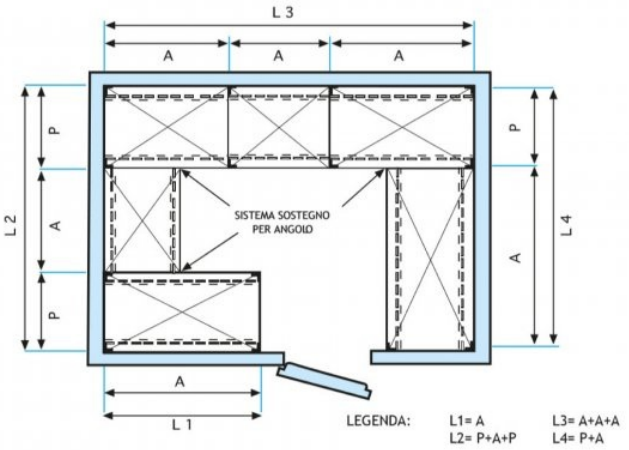

LEGENDA: L1= A L2= P+A+P L3= A+A+A L4= P+A

H150

ELEMENTO BASE A BULLONE
BASIC BOLT UNIT / BASIC ELEMENT À BOULON

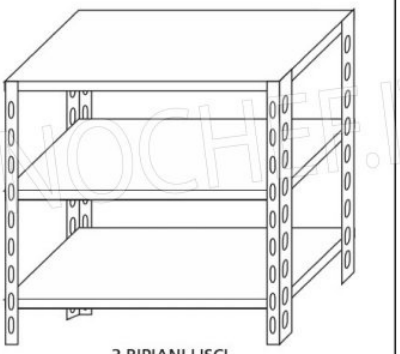

3 RIPIANI LISCI
3 SMOOTH SHELVES / 3 ÉTAGÈRES PLEINES

TECHNOCHEF.IT

ELEMENTO COMPONIBILE A BULLONE

ADD-ON BOLT UNIT / ÉLÉMENT MODULAIRE À BOULON

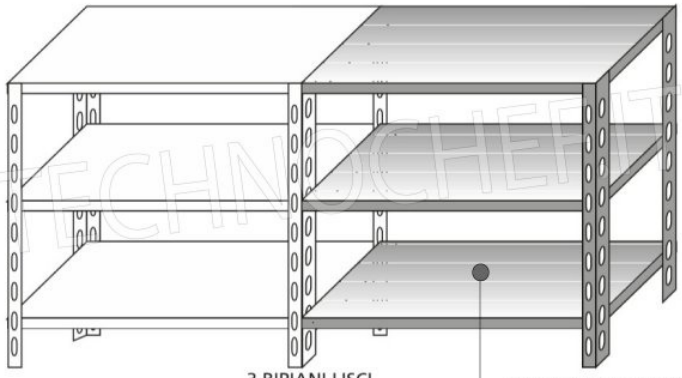

TECHNOCHEF.IT

Ripiano liscio

TECHNOCHEF.IT

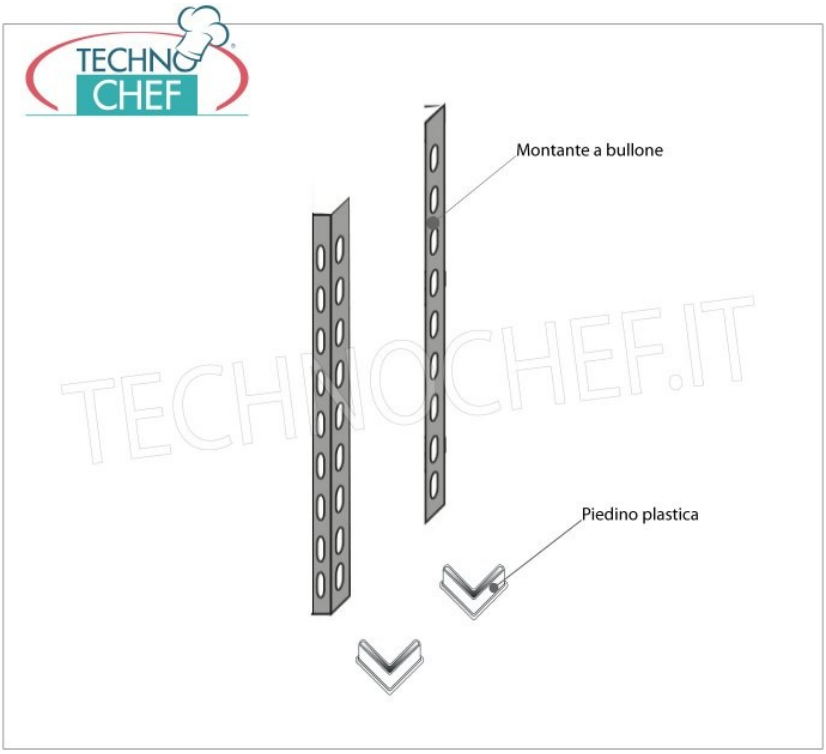
Montante a bullone
Piedino plastica

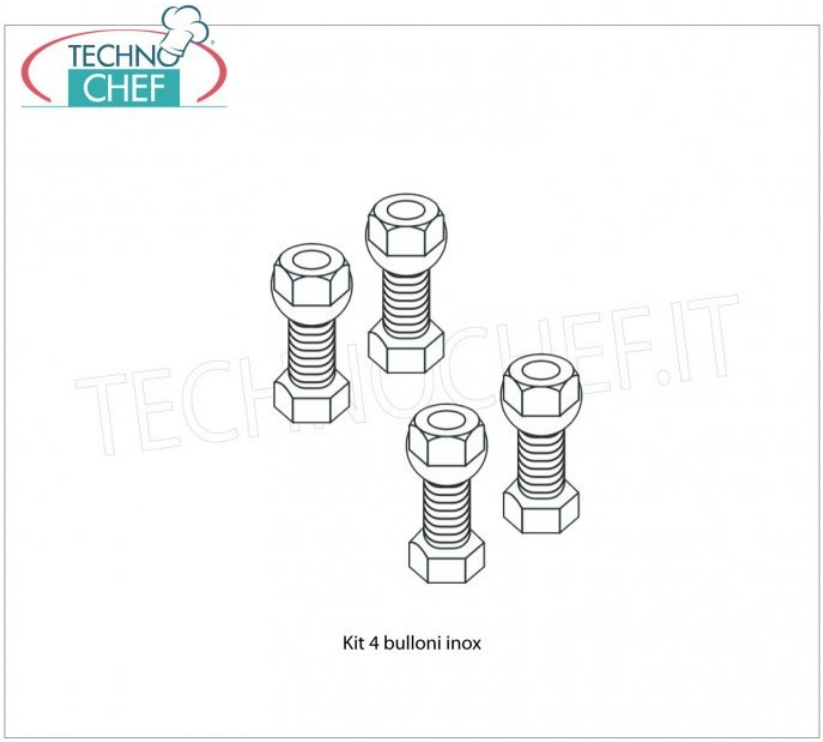
Kit 4 bulloni inox