TECNOSERVICE'21 srl
by Tinti Sergio
Via Carlo Pisacane, 134
61032 Fano (PU) Italy
P.IVA IT0200411413

Tel. +39 0721 805911
FAX +39 0721 809794
e-mail: staff@technochef.it
www.technochef.it
www.technochef.eu

Services and Technologies for professional catering since 1973

TECHNISCHES DATENBLATT

Nettogewicht (Kg)	52
Breite (mm)	805
Tiefe (mm)	670
Höhe (mm)	700

PROFESSIONELLE BESCHREIBUNG

TRIBUTE - BERKEL MANUELLER SCHWUNGRADSCHNEIDER, mit KLINGENdurchmesser 300 mm, erhältlich in den Standardfarben Rot und Schwarz :

- Der **Berkel Tribute,** eine Schwungradschneider **-Neuauflage des historischen Berkel-Modells B** (**„Indianina“) aus den 1920er Jahren** , ist eine Hommage an Tradition und Eleganz für alle, die eine intensive Nutzung in einem edlen Design wünschen **;**
- Das **geblümte Schwungrad** , die **goldenen Verzierungen** und das **raffinierte Design** machen diesen Allesschneider zu einer Hommage an die Tradition;
- **auf handwerkliche Weise hergestellt** , geschätzt von Liebhabern von Schönheit, gutem Essen und allen, die wissen, wie wichtig der Schnitt ist, um die Qualität des Produkts zu erhalten und zu verbessern;
- Dank seiner **großen Schnittkapazität** ist es ideal für Liebhaber von echtem Geschmack und Aromen, aber seine Eleganz macht es perfekt für Liebhaber von Schönheit;
- **Kollektorplatte** und **Details aus Edelstahl** ;
- **Füße, die in zwei verschiedenen Konfigurationen montiert werden können** ;
- schnelles Plattenvorschub- und -rücklaufsystem;
- **eingebauter Spitzer** ;
- **System zur Einstellung der Scheibendicke mit Dezimalvorlauf** ;
- Oberplatte, Lebensmittelschale, Auffangplatte und Spitzer zur Reinigung leicht abnehmbar;
- **teilweise abnehmbarer Klingenschutz** zur Gewährleistung von Sicherheit und Reinigung;
- **Blattdurchmesser 300 mm;**
- **kreisförmige Schnittkapazität** : 210 mm;
- **rechteckige Schnittkapazität** : 270 x 210 mm;
- **Scheibenstärke** : 0 - 1,5 mm.

Zubehör/Optionen :

- Sockel.

CE-Kennzeichnung
Hergestellt in Italien

VERFÜGBARE MODELLE

VB-VOLANO TRIBUTE/R	**Manuelle Schwungrad-Aufschnittmaschine, Marke BERKEL, Farbe rot, mit Klingendurchmesser 300 mm, Gewicht 52 kg, Abmessungen 805 x 670 x 700 mm**	**€ 5.933,69** *Ohne MwSt* **Versand berechnet werden** **Lieferung** 10 bis 18 Tage
VB-VOLANO TRIBUTE/N	**Manuelle Schwungrad-Aufschnittmaschine, Marke BERKEL, Farbe schwarz, mit Klingendurchmesser 300 mm, Gewicht 52 kg, Abmessungen 805 x 670 x 700 mm**	**€ 5.934,06** *Ohne MwSt* **Versand berechnet werden** **Lieferung** 10 bis 18 Tage

TECHNISCHES DATENBLATT

KODE/FOTO	BESCHREIBUNG	PREIS/LIEFERUNG
VB-PIEDISTALLOB3/B114/TRIBUTE-R	**BERKEL - Roter Ständer für Schwungrad-Schneidemaschine B3/TRIBUTE/B114**	**€ 1.221,76** *Ohne MwSt* **Versand berechnet werden** **Lieferung** 10 bis 18 Tage
VB-PIEDISTALLOB3/B114/TRIBUTE-N	**BERKEL - Schwarzer Ständer für Schwungrad-Schneidemaschine B3/TRIBUTE/B114**	**€ 1.221,76** *Ohne MwSt* **Versand berechnet werden** **Lieferung** 10 bis 18 Tage

TECHNO
CHEF
Berkel

TECHNO
CHEF
Berkel

TECHNO CHEF
Piedistallo
Optional

TECHNO CHEF
Piedistallo
Optional

TECHNOCHEF.IT

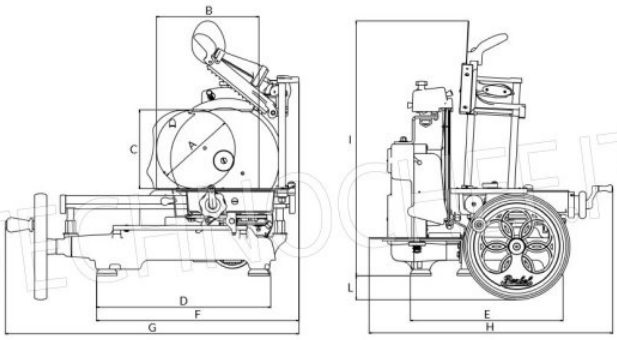

	A	B	C	D	E	F	G	H	I	L
	mm	mm	mm	mm	mm	mm	mm	mm	mm	mm
TRIBUTE	210	270	210	470	415	555	805	670	700	70

TECHNOCHEF.IT