TECNOSERVICE'21 srl
by Tinti Sergio
Via Carlo Pisacane, 134
61032 Fano (PU) Italy
P.IVA IT0200411413

Tel. +39 0721 805911
FAX +39 0721 809794
e-mail: staff@technochef.it
www.technochef.it
www.technochef.eu

Services and Technologies for professional catering since 1973

PROFESSIONELLE BESCHREIBUNG

FILTER- und DESODORISIERUNGSGRUPPEN mit AKTIVKOHLE, KOMPLETTES SORTIMENT für 5 und 9 Zylinder:

- **Filter- und Desodorierungsgruppe** aus **Edelstahl AISI 304** mit **perforierten Platten** für **den Ausgang des gefilterten und desodorierten Bereichs** ;
- **Nr. 1 Vorfilter aus Glasmikrofasern** Typ AB85. Technische Eigenschaften: Klasse EU7. Europäische Vorschriften: ASHRAE52-76-ATM. ATM-Effizienz 87,5 %. **Selbstverlöschend** gemäß Klasse F1 DIN 53438 mit Selbstverlöschungsklassifizierung 4/5 EU3 für maximale Luftdurchgangstemperatur +100 °C.
- **Nr. 5 Aktivkohleflaschen** , Durchmesser 160 x 400 mm (Mod. AIF-ECO5);
- **Nr. 9 Aktivkohleflaschen** , Durchmesser 160 x 400 mm (Mod. AIF-ECO9).

Zubehör/Optionen :

- synthetische Ersatzfilter aus Glasmikrofasern vom Typ AB85 technische Eigenschaften Klasse EU7 europäische Vorschriften ASHRAE52-76-ATM ATM-Effizienz 87,5 % selbstverlöschend nach Klasse F1 DIN 53438 mit Selbstverlöschungsklassifizierung 4/5 EU3 für maximale Luftdurchgangstemperatur +100 °C
- Ersatz-Kohlefilter, Durchmesser 160 x 400 mm
- Ersatz-Holzkohlesack, Gewicht 25 kg.

CE-Kennzeichnung
Hergestellt in Italien

VERFÜGBARE MODELLE

TCF475-001100

Filter- und Desodorierungsgruppe bestehend aus 1 selbstverlöschenden Vorfilter aus Glasmikrofaser und 5 Aktivkohleflaschen, max. Durchflussrate 1500 m3/Kubikmeter/Stunde, Gewicht 50 kg, Maße 700 x 400 x 700 mm

€ 888,02
Ohne MwSt
Versand berechnet werden

Lieferung 8 bis 15 Tage

TCF475-001200

Filter- und Desodorierungsgruppe bestehend aus 1 selbstverlöschenden Vorfilter aus Glasmikrofaser und 9 Aktivkohleflaschen, max. Durchflussrate 3000 m3/Kubikmeter/Stunde, Gewicht 78 kg, Maße 700 x 700 x 700 mm

€ 1.102,16
Ohne MwSt
Versand berechnet werden

Lieferung 8 bis 15 Tage

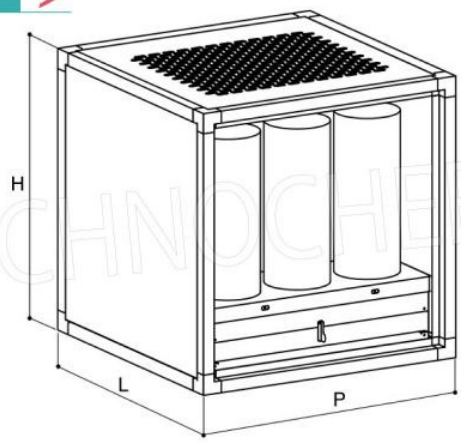

Mod.	N°Cil./ N. Cyl.	m^3/h	HST	P mm	L mm	H mm	Peso/ Weight Kg
ECO 5	5	1500	10	700	400	700	50
ECO 9	9	3000	10	700	700	700	78

TECHNOCHEF.IT