TECNOSERVICE'21 srl
by Tinti Sergio
Via Carlo Pisacane, 134
61032 Fano (PU) Italy
P.IVA IT0200411413

Tel. +39 0721 805911
FAX +39 0721 809794
e-mail: staff@technochef.it
www.technochef.it
www.technochef.eu

Services and Technologies for professional catering since 1973

PROFESSIONELLE BESCHREIBUNG

CAPPE ASPIRANTI CENTRALI INOX 430 senza Motore, con Profondità di 1300 mm:

- **struttura monoblocco in acciaio inox AISI 430**, puntata elettronicamente,finitura scotch-brite;
- **canalina perimetrale antigocciolamento a tenuta ermetica** per raccolta grassi;
- **massima igenicità e sicurezza** nelle operazione di pulizia con relativo rubinetto per lo scarico dei liquidi;
- **filtri Grasso in acciaio inox 18/10** a labirinto.

Accessori/Optional:

- plafoniera al neon di varia potenza
- faretti alogeni
- costruzione in acciaio INOX AISI 304 su richiesta

Marchio CE
Made in ITALY

VERFÜGBARE MODELLE

AIF-DSCE13/12

Zentrale Dunstabzugshaube aus Edelstahl 430 ohne Motor, mit 4 Labyrinth-Fettfiltern, Gewicht 69 kg, Maße 1200x1300x450 mm

€ 416,43
Ohne MwSt
Versand berechnet werden

Lieferung 8 bis 15 Tage

AIF-DSCE13/14

Zentrale Dunstabzugshaube aus Edelstahl 430 ohne Motor, mit 4 Labyrinth-Fettfiltern, Gewicht 76 kg, Abmessungen 1400 x 1300 x 450 mm.

€ 448,02
Ohne MwSt
Versand berechnet werden

Lieferung 8 bis 15 Tage

AIF-DSCE13/16

Zentrale Dunstabzugshaube aus Edelstahl 430 ohne Motor, mit 6 Labyrinth-Fettfiltern, Gewicht 82 kg, Abmessungen 1600 x 1300 x 450 mm.

€ 479,59
Ohne MwSt

		Versand berechnet werden **Lieferung** 8 bis 15 Tage
AIF-DSCE13/18 	**Zentrale Dunstabzugshaube aus Edelstahl 430 ohne Motor, mit 6 Labyrinth-Fettfiltern, Gewicht 92 kg, Abmessungen 1800 x 1300 x 450 mm.**	**€ 517,14** *Ohne MwSt* **Versand berechnet werden** **Lieferung** 8 bis 15 Tage
AIF-DSCE13/20 	**Zentrale Dunstabzugshaube aus Edelstahl 430 ohne Motor, mit 6 Labyrinth-Fettfiltern, Gewicht 99 kg, Abmessungen 2000 x 1300 x 450 mm.**	**€ 554,68** *Ohne MwSt* **Versand berechnet werden** **Lieferung** 8 bis 15 Tage
AIF-DSCE13/22 	**Zentrale Dunstabzugshaube aus Edelstahl 430 ohne Motor, mit 8 Labyrinth-Fettfiltern, Gewicht 106 kg, Abmessungen 2200 x 1300 x 450 mm.**	**€ 602,04** *Ohne MwSt* **Versand berechnet werden** **Lieferung** 8 bis 15 Tage
AIF-DSCE13/24 	**Zentrale Dunstabzugshaube aus Edelstahl 430 ohne Motor, mit 8 Labyrinth-Fettfiltern, Gewicht 113 kg, Abmessungen 2400 x 1300 x 450 mm.**	**€ 649,40** *Ohne MwSt* **Versand berechnet werden** **Lieferung** 8 bis 15 Tage
AIF-DSCE13/26 	**Zentrale Dunstabzugshaube aus Edelstahl 430 ohne Motor, mit 10 Labyrinth-Fettfiltern, Gewicht 120 kg, Abmessungen 2600 x 1300 x 450 mm.**	**€ 676,72** *Ohne MwSt* **Versand berechnet werden** **Lieferung** 8 bis 15 Tage
AIF-DSCE13/28 	**Zentrale Dunstabzugshaube aus Edelstahl 430 ohne Motor, mit 10 Labyrinth-Fettfiltern, Gewicht 127 kg, Abmessungen 2800 x 1300 x 450 mm.**	**€ 704,03** *Ohne MwSt* **Versand berechnet werden** **Lieferung** 8 bis 15 Tage
AIF-DSCE13/30 	**Zentrale Dunstabzugshaube aus Edelstahl 430 ohne Motor, mit 10 Labyrinth-Fettfiltern, Gewicht 143 kg, Abmessungen 3000 x 1300 x 450 mm.**	**€ 739,01** *Ohne MwSt* **Versand berechnet werden** **Lieferung** 8 bis 15 Tage

TECHNISCHES DATENBLATT

KODE/FOTO	BESCHREIBUNG	PREIS/LIEFERUNG
AIF-FA6/DSC	**Halogenstrahler (Nr. 6)**	**€ 135,32** *Ohne MwSt* **Versand berechnet werden** **Lieferung** 8 bis 15 Tage

AIF-PL2X20W/DSC12-14	**2x20W Neon-Deckenleuchte**	**€ 135,32** *Ohne MwSt* **Versand berechnet werden** **Lieferung** 8 bis 15 Tage
AIF-FA8/DSC	**Halogenstrahler (Nr. 8)**	**€ 268,42** *Ohne MwSt* **Versand berechnet werden** **Lieferung** 8 bis 15 Tage
AIF-PL2X20W/DSC16-18-20	**2x20W Neon-Deckenleuchte**	**€ 268,42** *Ohne MwSt* **Versand berechnet werden** **Lieferung** 8 bis 15 Tage
AIF-FA10/DSC	**Halogenstrahler (Nr. 10),**	**€ 290,30** *Ohne MwSt* **Versand berechnet werden** **Lieferung** 8 bis 15 Tage
AIF-PL2X20W/DSC20	**2x20W Neon-Deckenleuchte**	**€ 290,30** *Ohne MwSt* **Versand berechnet werden** **Lieferung** 8 bis 15 Tage
AIF-FA8/DSC	**Halogenstrahler (Nr. 8)**	**€ 310,42** *Ohne MwSt* **Versand berechnet werden** **Lieferung** 8 bis 15 Tage
AIF-PL2X20W/DSC18	**2x20W Neon-Deckenleuchte**	**€ 310,42** *Ohne MwSt* **Versand berechnet werden** **Lieferung** 8 bis 15 Tage
AIF-FA10/DSC	**Halogenstrahler (Nr. 10)**	**€ 398,43** *Ohne MwSt* **Versand berechnet werden** **Lieferung** 8 bis 15 Tage
AIF-FA12/DSC	**Halogenstrahler (Nr. 12)**	

		€ 398,43 *Ohne MwSt* **Versand berechnet werden** **Lieferung** 8 bis 15 Tage
AIF-FA16/DSC 	**Halogenstrahler (Nr. 16)**	**€ 398,43** *Ohne MwSt* **Versand berechnet werden** **Lieferung** 8 bis 15 Tage
AIF-PL2X20W/DSC22 	**2x20W Neon-Deckenleuchte**	**€ 398,43** *Ohne MwSt* **Versand berechnet werden** **Lieferung** 8 bis 15 Tage
AIF-PL2X40W/DSC 	**2x40W Neon-Deckenleuchte**	**€ 398,43** *Ohne MwSt* **Versand berechnet werden** **Lieferung** 8 bis 15 Tage

TECHNO
CHEF
TECHNOCHEF.IT

TECHNO
CHEF
TECHNOCHEF.IT

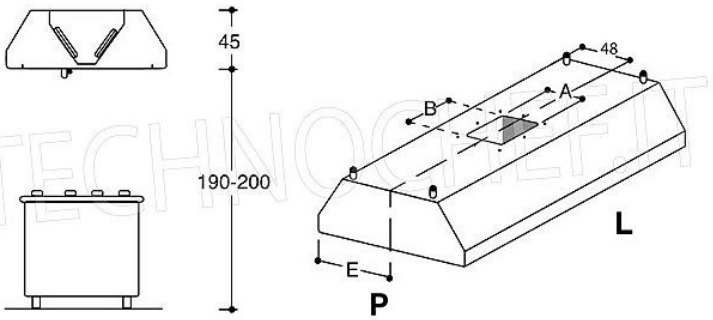
45
190-200
48
B
A
L
E
P