TECNOSERVICE'21 srl
by Tinti Sergio
Via Carlo Pisacane, 134
61032 Fano (PU) Italy
P.IVA IT0200411413

Tel. +39 0721 805911
FAX +39 0721 809794
e-mail: staff@technochef.it
www.technochef.it
www.technochef.eu

Services and Technologies for professional catering since 1973

TECHNISCHES DATENBLATT

Nettogewicht (Kg)	23
Breite (mm)	200
Tiefe (mm)	450
Höhe (mm)	440

PROFESSIONELLE BESCHREIBUNG

Mod.OS-TAG96 – ELEKTRISCHER STREIFENSCHNEIDER mit 30 KLINGEN, für einen 6 mm SCHNITT:

- **aus eloxiertem Aluminium** ;
- **Klingengruppe aus rostfreiem Stahl** ;
- **ausgestattet mit 30 Klingen mit einem Abstand zwischen den einzelnen Klingen von 6 mm** ;
- **maximale Dicke des einzuführenden Produkts 20 mm** ;
- Produktvorschubgeschwindigkeit 20 mm pro Sekunde;
- **Klingen abdeckende Kämme** zur Unterstützung beim Schneiden von Fleisch;
- Mit dieser Maschine können Sie auch **Schinken, Käse, Gemüse usw. in Streifen schneiden** .
- **vollständig hermetischer Motor** mit **Zwangsluftkühlung** ;
- Untersetzungsgetriebe im Ölbad;
- Möglichkeit, mehrere Stunden hintereinander zu arbeiten **, ohne die Schneideinheit zu erhitzen und ohne Lärm zu verursachen** ;
- die leistungsstarke Getriebemotoreinheit steht stabil auf der Werkbank und erfordert keine Aufmerksamkeit;
- Erhältlich in **EINPHASIGER** oder **DREIPHASIGER** Ausführung.

CE-Kennzeichnung
Hergestellt in Italien

VERFÜGBARE MODELLE

OS-TAG96/M	**ELEKTRISCHER STREIFENSCHNEIDER mit 30 Klingen, für einen 6 mm Schnitt, V.230/1, Kw.0,4, Gewicht 23 Kg, Abm.mm.200x450x440h**	**€ 1.949,34** *Ohne MwSt* **Versand berechnet werden** **Lieferung** 4 bis 9 Tage

OS-TAG96/T	**ELEKTRISCHER STREIFENSCHNEIDER mit 30 Klingen, für einen 6 mm Schnitt, V.400/3, Kw.0,5, Gewicht 23 Kg, Abm.mm.200x450x440h**	**€ 1.949,34** *Ohne MwSt* **Versand berechnet werden** **Lieferung** 4 bis 9 Tage

TECHNISCHES DATENBLATT
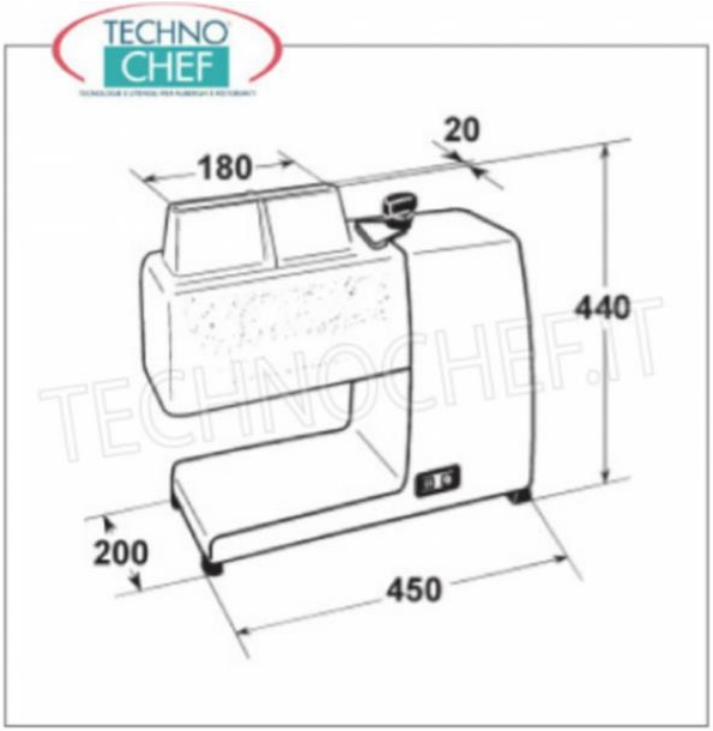
KODE/FOTO	BESCHREIBUNG	PREIS/LIEFERUNG
OS-OPT68	**Klingenabdeckung aus Aluminium**	**€ 106,80** *Ohne MwSt* **Versand berechnet werden** **Lieferung** 4 bis 9 Tage
OS-OPT84	**--- Klingeneinheit zum Zartmachen von Fleisch**	**€ 788,47** *Ohne MwSt* **Versand berechnet werden** **Lieferung** 4 bis 9 Tage